Диск

Ra 6,3

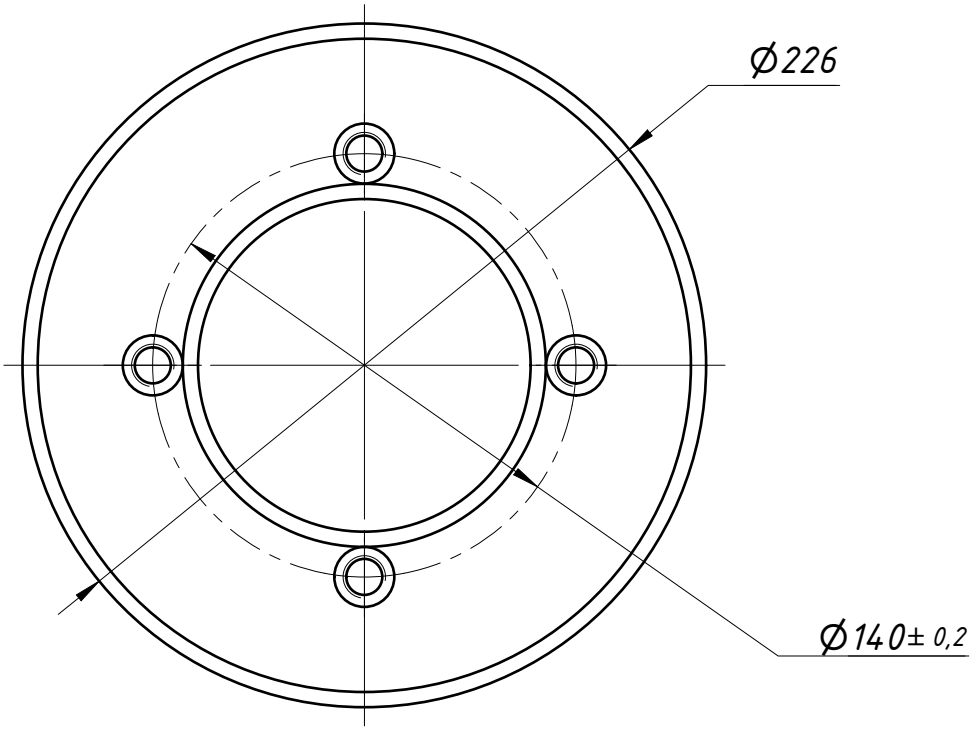

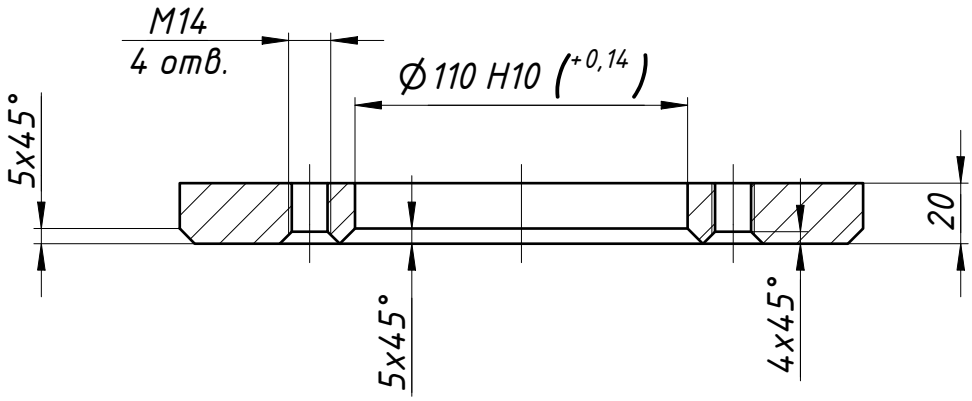

1. Размеры для справок
2. Неуказанные предельные отклонения размеров: H12, h12, ±IT12/2

Изм.	Лист	№ докум.	Подп.	Дата	Диск		
Разраб.						Лит.	Масса	Масштаб
Пров.							4,6	1:2.5
Т. контр.						Лист	Листов 1
Нач.отд.					Сталь 20 ГОСТ 1050-2013		
Н. контр.							
Утв.							

Перв. примен.

Справ. №

Подп. и дата

Инв. № дубл.

Взам. инв. №

Подп. и дата

Инв. № подл.

Копировал

Формат А4