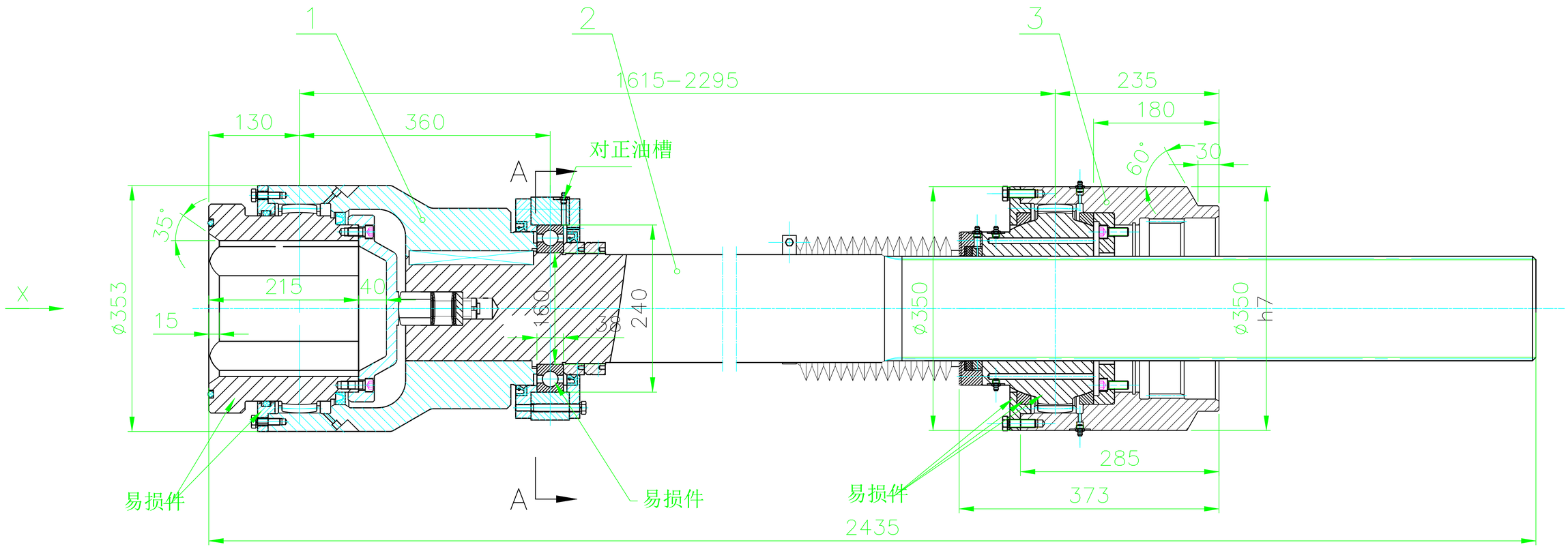


A－A

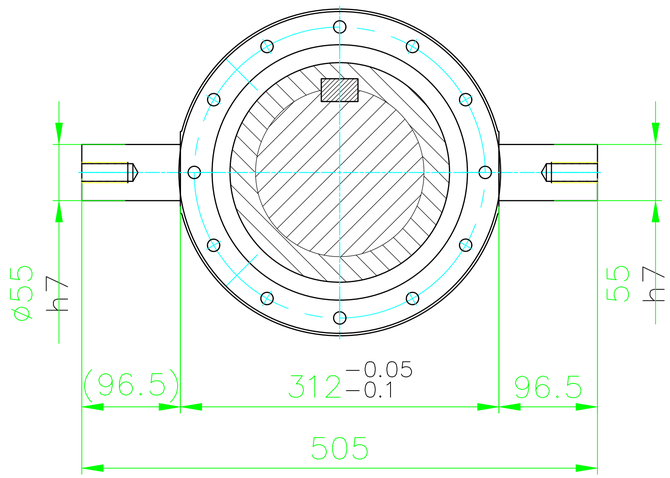


X 向

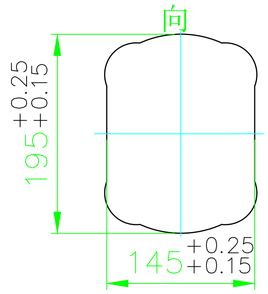


| 序号 | 代号 | 名称与规格 | 材质 | 数量 | 单件总计 质量 | 备注 |
|---|---|---|---|---|---|---|

| | | | |
|---|---|---|---|
| 西安鹏远重型电炉制造有限责任公司 XI'AN PENG YUAN HEAVY ELECTRICFURANCE MANUFACTURING CO.,LTD | | 工程名称 Project Name | 俄罗斯TEM50万吨钢厂工程 TEM500000T Steel Plant Project |
| 图纸名称 Drawing Name | 鼓形齿式联轴器 | 单体名称 Unit Name | Revision |

| | | | | | |
|---|---|---|---|---|---|
| 设计号 Design No. | 140353305 | 图号 Drawing No. | ZC3236-105-4 | 图别 Drawing Type | 施设 |
| 项目负责人 Project Manager | | 审定(核)人 Assessor | | 比例 Rate | 1:5 |
| 专业负责人 Department Manager | | 设计人 Designer | | 日期 Date | |

| | |
|---|---|
| 借（通）用件登记 | |
| 底图总号 | |
| 签字 | |
| 日期 | |
| 档案员 | 日期 |