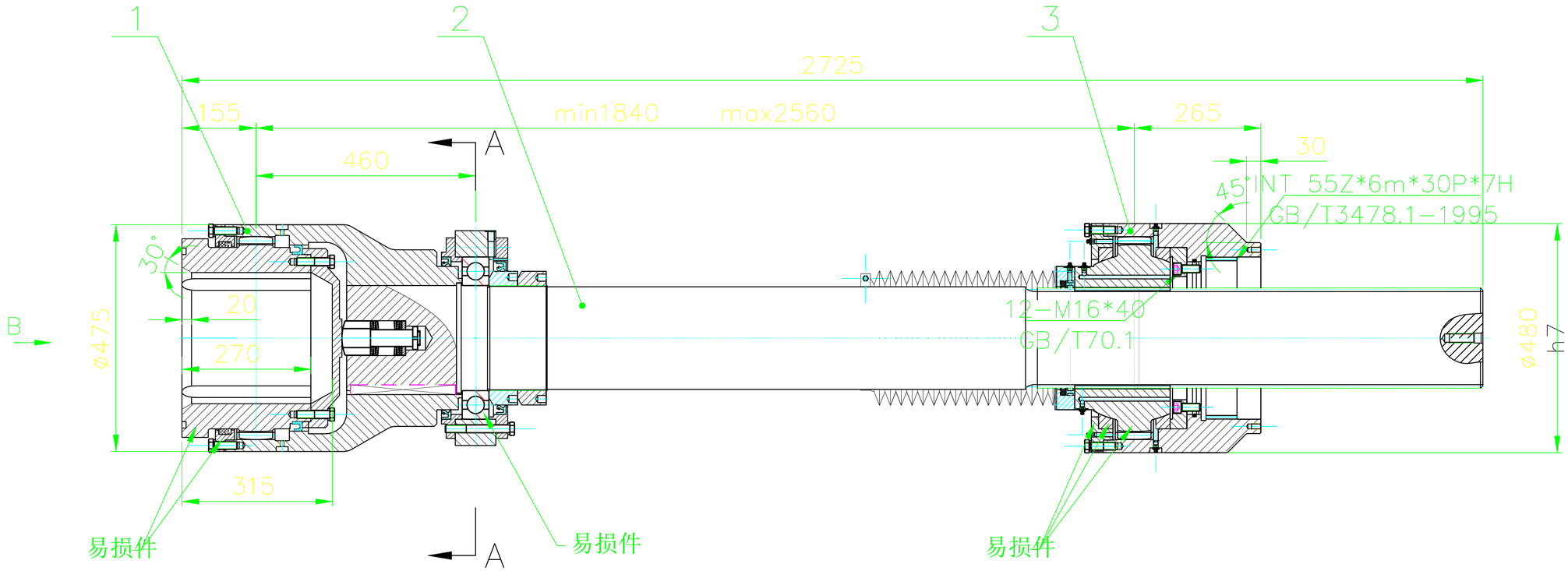

A—A

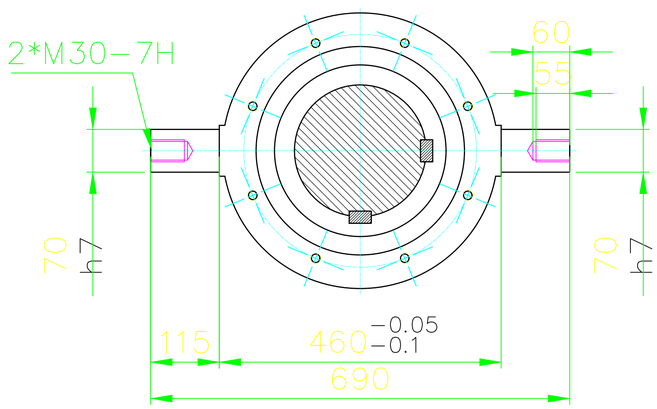

B向

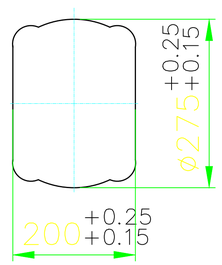

序号	代号	名称与规格	材质	数量	单件总计 质量	备注

西安鹏远重型电炉制造有限责任公司 XI'AN PENG YUAN HEAVY ELECTRICFURANCE MANUFACTURING Co.,Ltd		工程名称 Project Name	俄罗斯TEM50万吨钢厂工程 TEM500000T Steel Plant Project
图纸名称 Drawing Name	鼓形齿式联轴器	单体名称 Unit Name	Revision
设计号 Design No.	140475317	图号 Drawing No.	ZC3236-101-40
图别 Drawing Type	施设		
项目负责人 Project Manager		审定(核)人 Assessor	
比例 Rate	1:5		
专业负责人 Department Manager		设计人 Designer	
日期 Date			

借件	（通）登 用
记	
底图总号	
签字	
日期	
档案员	日期